Ama-Drainer® N – Zaplavitelná ponorná čerpadla

Oblasti použití:

- Odvodňování jímek, šachet, dvorů a sklepů, ohrožených zatopením
- Odběr vody z řek a nádrží
- Odvodňování podjezdů a podchodů
- Snižování hladiny povrchových vod
- Drenáž

Další informace:
www.ksbpumpy.cz

Ama-Drainer® N – Zaplavitelná ponorná čerpadla

1 Absolutní těsnost
umožňuje magnetický plovákový spínač s nastavitelnými úrovní spínání a ochraně proti přetočení.
Jednoduché přizpůsobení na externí řízení pomocí zablokování plováku aretačním kotoučem.

2 Snadná výměna
díky kabelu se zástrčkou

3 Zamezení zpětného toku z výtlačného potrubí
zajištěno integrovanou zpětnou klapkou

4 Malé nároky na místo
např. v úzkých šachtách s vertikálním výtlačným hrdlem

5 Ochrana proti přetížení
díky zabudované ochraně motoru

6 Vysoká provozní bezpečnost
motoru díky trojnásobnému utěsnění hřídele s mazáním hradicí kapalinou. Dodatečné mazání těsnicích ploch při chodu nasucho.

7 Trvanlivost
zaručuje jakostní těleso z umělé hmoty, které snižuje hmotnost a zajišťuje odolnost proti korozi. Tlumí hluk a je odolné proti abrazi a nárazům.

8 Hospodárný provoz
pro velké čerpací výkony při vysoké účinnosti díky optimalizovaným hydraulikám a motorům.

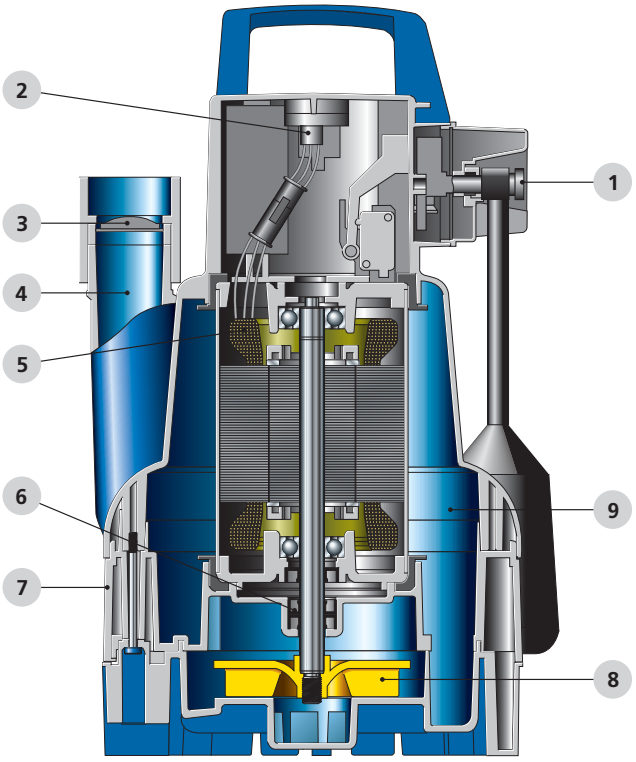

9 Ochrana proti přehřátí
díky chlazení dvojitým pláštěm. To umožňuje provoz i vynořeným motorem.

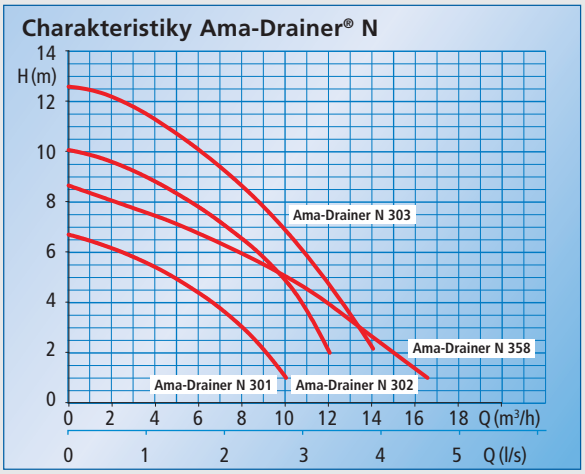

Technické údaje	
Průtok	až 16,5 m³/h (4,6 l/s)
Dopravní výška	až 12 m
Teplota	až 50 °C
Průchodnost	až 35 mm

Volitelně k dodání s automatizací LevelControl Basic 2

2331.0213/2-64 / 01.10 / Technické změny vyhrazeny / © KSB Aktiengesellschaft 2009

KSB - PUMPY + ARMATURY s. r. o., koncern **www.ksbpumpy.cz**
149 00 Praha 4-Chodov, Klíčova 2300/6, tel. 241 482 310, 241 480 129, 241 090 211, fax 241 480 123, e-mail: sekretariat@ksbpumpy.cz
301 00 Plzeň, Žižkova 2024/24, tel. + fax 377 329 992, mobil 603 216 655, e-mail: suva@ksbpumpy.cz
386 01 Strakonice, Raisova 1004, tel. + fax 383 390 366, mobil 602 565 482, e-mail: carek@ksbpumpy.cz
460 15 Liberec, Zimní 97, tel. + fax 482 750 127, mobil 602 482 569, e-mail: pech@ksbpumpy.cz
616 00 Brno, Kroftova 45, tel. 541 244 117, mobil 602 618 688, e-mail: dvoracek@ksbpumpy.cz
710 00 Ostrava 2, Bohumínská 61, tel. + fax 596 241 979, mobil 602 784 316, e-mail: pojer@ksbpumpy.cz
772 00 Olomouc, třída Svobody 39, tel. 585 208 511, fax 585 208 519, e-mail: jana.kozakova@ksbgroup.cz